工　事　設　計　図　書

年度	令和5年度	技術管理者	課長	係長	係長	精算者	設計者	資産減耗費	
工事番号								設計年月日	令和　年　月　日
着工番号								精算年月日	令和　年　月　日
施工理由									
施工箇所	明石市小久保6丁目6地先							施工方法及び工事期限	(請負)　単価契約 令和　5年　7月 31日まで
工事名称	鳥羽浄水場第34号井戸施設撤去工事							支払い方法	前払金 40%以内 中間前払 20%以内 部分払 なし
工事概要	土工　1式 撤去・処分工　1式								

当初設計金額	円	内消費税相当額	円	当初請負金額	円	内消費税相当額	円
変更設計金額	円	内消費税相当額	円	変更請負金額	円	内消費税相当額	円
増　減	円	増　減	円	増　減	円	増　減	円

契約数量表

費目・工種明細など	規格１・規格２	単　位	数量（前回）	数量（今回）	数量増減
本工事費					
鳥羽F34号井戸施設					
土木工事					
撤去工事					
土工		式		1	
掘削積込工		m3		43	
埋戻工（埋戻し材->流用土）		m3		9	
埋戻工（埋戻し材->再生切込砕石）		m3		49	
埋戻工（埋戻し材->砂）	人力	m3		9	
残土処分	〔㈱田口建材〕	m3		34	
ｺﾝｸﾘｰﾄ打設工	18-12-20N	m3		0.5	
型枠	一般型枠	m2		2	
舗装版切断(ｱｽﾌｧﾙﾄ舗装版)	As舗装版厚->15cm以下	m		9	
舗装版取壊し積込工	舗装厚⇒0cm越え　10cm以下	m2		11	
残塊処分工(ｱｽﾌｧﾙﾄ)	〔加古川ﾘｻｲｸﾙ㈲〕	m3		0.6	
仮復旧工［密粒度[再](13)］	厚 5cm	m2		1	
路盤工(粒調砕石)	仕上り厚10cm	m2		1	
不陸整正工(粒調砕石)	施工幅：1.8m 未満、補足材厚3cm	m2		10	

契約数量表

費目・工種明細など	規格１・規格２	単　位	数量（前回）	数量（今回）	数量増減
表層(歩道部)	ｔ＝５０mm	m2		10	
誘導ブロック撤去・再設置工	砂基礎共	枚		5	
防音シート工	H=1.8m,L=15m程度	式		1	
ﾌｪﾝｽﾊﾞﾘｹｰﾄﾞ	H=1.8m	m		11	
軽量鋼矢板建込引抜工（両側分）		m		5.6	
土留支保工（設置＋撤去）		m		5.6	
矢板賃料		式		1	
ｱﾙﾐ矢板支保工賃料（軽量鋼矢板2.0m用）					
鋼矢板賃料 軽量型(Ⅱ型･Ⅲ型)					
鋼矢板整備費 軽量型(Ⅱ型･Ⅲ型)					
撤去・処分工		式		1	
構造物取壊し工	ｺﾝｸﾘｰﾄ構造物	m3		14	
残塊処分工(ｺﾝｸﾘｰﾄ)	〔田口建材㈱〕	m3		14	
電柱撤去・処分		本		1	
引込開閉器盤撤去	配線,配管類共	面		1	
現場制御盤撤去	配線,配管類共	面		1	
井戸用ｹｰﾌﾞﾙ類撤去	配管,ﾌﾟﾙBox共	m		100	
FRP製井戸ﾋﾟｯﾄ蓋撤去		基		1	

契約数量表

費目・工種明細など	規格１・規格２	単　位	数量（前回）	数量（今回）	数量増減
足掛金物撤去		箇所		3	
ﾈｯﾄﾌｪﾝｽ撤去	H=1,800	m		21.2	
導水管撤去	呼び径　150mm他	m		8.3	
鋳鉄管(既設管)撤去切断工(ｴﾝｼﾞﾝｶｯﾀｰ)	ﾀﾞｸﾀｲﾙ鋳鉄管　呼び径150mm	口		5	
円形1号ﾎﾞｯｸｽ撤去工(H=1040)	鉄蓋設置撤去含む	箇所		1	
鋳鉄製仕切弁(機械力)撤去	縦型仕切弁　呼び径　150mm	基		1	
DK 帽　φ150　設置工	接合材含む	箇所		1	
HIVP管 撤去	呼び径　50mm	m		4.6	
φ50ｽﾘｰｽﾊﾞﾙﾌﾞ撤去	Box共	箇所		1	
SUS管撤去	呼び径　　50mm	m		1	
無収縮ﾓﾙﾀﾙ充填		式		1	
井戸ｹｰｼﾝｸﾞ撤去	φ350, φ250	m		1.9	
ｹｰｼﾝｸﾞｶﾞｽ切断工	φ350, φ250	口		3	
現場発生品・支給品運搬	ｽｸﾗｯﾌﾟ処分	回		1	
現場発生品・支給品運搬	廃ﾌﾟﾗｽﾁｯｸ処分	回		1	
処分費（廃ﾌﾟﾗｽﾁｯｸ類）		t		0.3	
交通誘導管理工		式		1	
交通誘導警備員 B					

契約数量表

費目・工種明細など	規格１・規格２	単　位	数量（前回）	数量（今回）	数量増減
仮設材運搬費		式		1	
仮設材等の運搬					
仮設材等の積込み・取卸し					
スクラップ控除		式		1	
鉄屑	故銑 B	t		1	

令和5年度　鳥羽浄水場第34号井戸施設撤去工事

特　記　仕　様　書

明石市水道局

工事概要

１．発注年度	令和５年度
２．事業名	資産減耗費
３．工事場所	明石市小久保６丁目６地先
４．工事名	鳥羽浄水場第３４号井戸施設撤去工事
５．工期	令和５年７月３１日限り
６．工種概要	土工　１式 撤去・処分工　１式

基準図書

（土木工事）

① 兵庫県県土整備部監修「土木請負工事必携（平成２９年１２月）」
② 兵庫県県土整備部監修「土木工事共通仕様書（平成２９年１２月）」
③ 兵庫県県土整備部監修「土木工事施工管理基準（平成２９年１２月）」
④ 土木学会監修「コンクリート標準示方書[施工編]（２０１７年制定）」
⑤ 日本下水道事業団編著
「下水道コンクリート構造物の腐食抑制技術及び防食技術指針・同マニュアル」
⑥ 日本コンクリート工学協会「コンクリートのひび割れ調査，補修，補強指針－2013－」
⑦ 日本水道協会　「ＪＷＷＡ　Ｋ　１４３」

（建築工事）

① 国土交通省大臣官房官庁営繕部監修「公共建築工事標準仕様書（令和4年度版）」
② 国土交通省大臣官房官庁営繕部監修「建築工事監理指針（令和元年度版）」
③ 国土交通省大臣官房官庁営繕部監修「公共建築改修工事標準仕様書（令和4年度版）」
④ 国土交通省大臣官房官庁営繕部監修「建築改修工事監理指針（令和元年度版）」
⑤ 国土交通省大臣官房官庁営繕部監修「建築工事標準詳細図（令和4年度版）」
⑥（社）公共建築協会監修
「建築材料・設備機材等品質性能評価事業　建築材料等評価名簿（令和2年度版）」
⑦ 日本建築学会「鉄筋ｺﾝｸﾘｰﾄ造のひび割れ対策（設計・施工）指針案・同解説」
⑧ 日本水道協会　「ＪＷＷＡ　Ｋ　１４３」

以下、適用する項目、特記事項は、数字手前に ※ ， ■印が記載しているものを採用する。

章	工　事	項　目	特記事項
1	一般共通事項	※ 1 主任技術者等	※ 1 適用する。
		※ 2 材料等	※ 1 本工事に適用する土木建築材料等は設計図書に規定するもの、またはこれらと同程度のものとする。
		※ 3 特別な材料、工法	※ 1 設計図書に記載されていない特別な材料、工法は、当該製品の指定工法とする。
		4 設備工事との取合	1 設備機器等の位置、取り合い等の確認できる施工図を提出して監督職員の承諾を得ること。
		5 工事カルテの提出	1 受注・変更・完成・訂正時にCORINSを提出すること。（後日、コピ-を提出のこと。）
		※ 6 監督職員事務所	※ 1 適用しない。
		※ 7 工事用車両の経路および駐車スペース	1 各浄水場に大型車両が入る場合、浄水場附近の通行ルートを事前に、監督職員と調整すること。
			※ 2 工事車両の駐車スペースは、事前に監督職員の許可を取った場所に駐車すること。
		8 騒音レベル測定	1 敷地境界線にて工事中適宜計測すること。なお、実施時期については、監督職員と協議すること。なお、騒音計は明石市より貸出するものとする。
			2 測定日・測定場所・測定結果・その時の現場の工事内容等を記載の上、報告書として監督職員に提出すること。
		※ 9 交通誘導員	※ 1 工事中に交通誘導員が必要と判断されるときは、必要に応じ配置すること。
			※ 2 歩道作業時は、必ず交通誘導員を配置すること。 また、本施工箇所里道は通学路となっているため、歩道上での作業及び重機等車両の出入り、通行には十分気を付けること。
		※ 10 その他事項	1 別添、特記仕様書（追記）参照のこと。
			※ 2 トイレ等は、受注者にて用意すること。
			※ 3 工事作業時間は、原則9:00～17:00までとする。 なお、準備片づけの時間については、前後30分程度は認めるものとする。
			※ 4 祝祭日の作業については、禁止とする。
			※ 5 工事箇所南側の開発地を工事期間のみ借用する予定である。 現在、東建ｺｰﾎﾟﾚｰｼｮﾝにて賃貸住宅建設中であるため、その建設業者と使用場所等について随時調整すること。
			※ 6 歩道上にある導水管等のバルブを受注者にて勝手に操作しないこと。 バルブ操作については全て水道局職員にて実施するものとする。
			※ 7 本工事に先立ち、水道局にて関電柱から引込柱までの電線の処理およびケーシング内の揚水管、揚水ポンプの撤去については、実施している。 そのため、源井内は通電されていない状況となっている。
			※ 8 工事箇所北側は駐車場となっているため、駐車車両には十分配慮すること。
			※ 9 撤去作業期間、夜間等は源井敷地内に第3者が侵入しないようにフェンスバリケードを設置すること。また、歩道部分に面している箇所はライトチューブ類を設置すること。
			※ 10 施設撤去時、通行人及び駐車車両等に破片類が飛散しないように敷地まわりに防音シート養生すること。
			※ 11 源井撤去時において、神主によるお祓いを実施予定（水道局で実施）である。
章	工　事	項　目	特記事項
2	土工	※ 1 ケーシング内砂充填	※ 1 砂充填については、何度かに分けながら砂を投入すること。 また、確実に砂が充填されているを確認し、必要に応じて水締めも実施すること。
		※ 2 ケーシング内等コンクリート充填	※ 1 所定の位置および大きさのコンクリートを打設すること。
			※ 2 コンクリート打設上面は、必ず開発地GL－３．０m以下とすること。
			※ 3 コンクリート打設後は、必ず数日養生させ、その後埋め戻しを実施すること。
			※ 4 コンクリート養生中は、掘削まわりは、バリカー等で立入り禁止措置を施すこと。
		※ 3 工事写真	※ 1 上記、ケーシング充填作業の工事写真は必ず撮影すること。 特に、砂充填状完了写真、コンクリート充填完了写真および開発地GL－３．０m以下がわかる写真については、必ず撮影すること。 なお、撮影できていない場合は、再度掘削の上、撮影を実施するものとする。 なお、再掘削に伴う設計変更は実施しないものとする。 また、上記写真は、必要に応じ開発業者に受け渡す可能性があるため、それを踏まえてわかりやすく撮影すること。
			※ 2 本工事に伴う工事写真データは、最終JPGデータとして提出すること。
		※ 3 防音シート工	※ 1 土工時および源井撤去時には、南面を除く3面には、騒音粉じん対策にて防音シートを適宜設置すること。

章	工　事	項　目	特記事項
2	土工	※　4　重機	※　1　低騒音・低振動型 ※　2　排出ガス対策型
		※　5　掘削、埋戻、盛土	※　1　矢板を使用しての掘削を設計しているが、現場状況によりオープンカットにて掘削しても問題ないものとする。 ※　1　埋戻、盛土工の一層厚さ20cm未満とする。 ※　2　埋戻し時に粉塵が舞う場合は、散水を行ないながら埋戻しを行なうこと。
		※　6　土砂の仮置き	※　1　土砂の仮置き場はないため、原則掘削土は全量処分とする。 ただし、源井敷地内に収まる土量については、再利用可とする。 ※　2　必要に応じ、仮置き中に土砂が舞わないように養生を行うこと。

章	工　事	項　目	特記事項
3	撤去・処分工	※　1　水道配管	※　1　公道上の導水管の撤去および帽設置時においては、配管技能（ダクタイル鋳鉄管）資格を持っているものに施工を実施させること。
		※　2　構造物撤去	※　1　騒音・振動に配慮して撤去すること。 ※　2　撤去時に粉塵が舞う場合は、散水を行ないながら撤去を行なうこと。
		※　3　処分	※　1　各撤去物は、適切に処分すること。 ※　2　有価物として、処理する場合は、適切に処理した書類を監督職員に提出すること。 なお、処分地までの運搬距離は10km未満としている ※　3　既設塩ビ管、ボックス等、その他現場発生品については、その材質により適切に処分すること。処分費については、処分地等は大阪湾広域臨海環境整備センター（播磨事業所）、運搬距離14km未満、処分費目は廃プラスチック類でを計上している。

章	工　事	項　目	特記事項
4	その他	※　1　現場代理人について	■　現場代理人の兼務 ■　兼務を認める　　□　兼務を認めない 1　現場代理人は、必ず週1回ある工程会議に出席し、浄水場との工程調整を行うこと。 □　明石川浄水場　　毎水曜日　10:00～ □　鳥羽浄水場　　毎木曜日　14:00～ □　魚住浄水場　　毎火曜日　14:00～ ※　2　現場代理人は、携帯電話等の番号を監督職員および浄水場に知らせること。 ※　3　緊急時等、急な呼び出し等に対応できるような体制を取るとともに、現場にすぐに駆けつけられようにすること。 ※　4　別工事等により、現場に駆けつけることが難しい予定がある場合は、事前に別工事の工程等の予定を監督職員に通知するとともに、工程会議にて事前に知らせておくこと。
		※　2　資機材について	※　1　必要があれば、西に数百m離れた場所に鳥羽浄水場があり、監督員と調整の上、その場内に資機材を置くことも可能である。ただし、資機材の管理は受注者の責任において実施すること。また、資機材の置場所は、監督員と調整の上、決定すること。 ※　2　源井敷地内に資機材を存置することは可能であるが、開発地に存置することは原則しないこと。
		※　3　現地工期について	※　1　現地の撤去工事は、**必ず6月末日までには完了しておくこと。** また、7月より賃貸住宅に入居開始予定の計画となっている。
		※　4　低入札調査基準価格または最低制限価格の算定方法について	※　1　低入札調査基準価格または最低制限価格の算定については、スクラップ控除を直接工事費に含めて算定している。

３ 仕様書

設計図書の他に交付する「見積参考図書」とは入札（見積）参加者の適正かつ迅速な見積に資するための資料であり、明石市工事請負契約約款　第１条でいう設計図書ではない。従って、「見積参考図書」は請負契約上の拘束力を生じるものではなく、受注者は施工条件及び地質条件等を十分考慮して、仮設、施工方法及び安全対策等、工事目的物を完成するための一切の手段について、受注者の責任において定めるものとする。なお、「見積参考図書」の有効期限は、本工事の入札（開札日）までとする。

本工事の内容については、契約数量表・数量計算書・設計図面のうち、契約数量表を優先する。

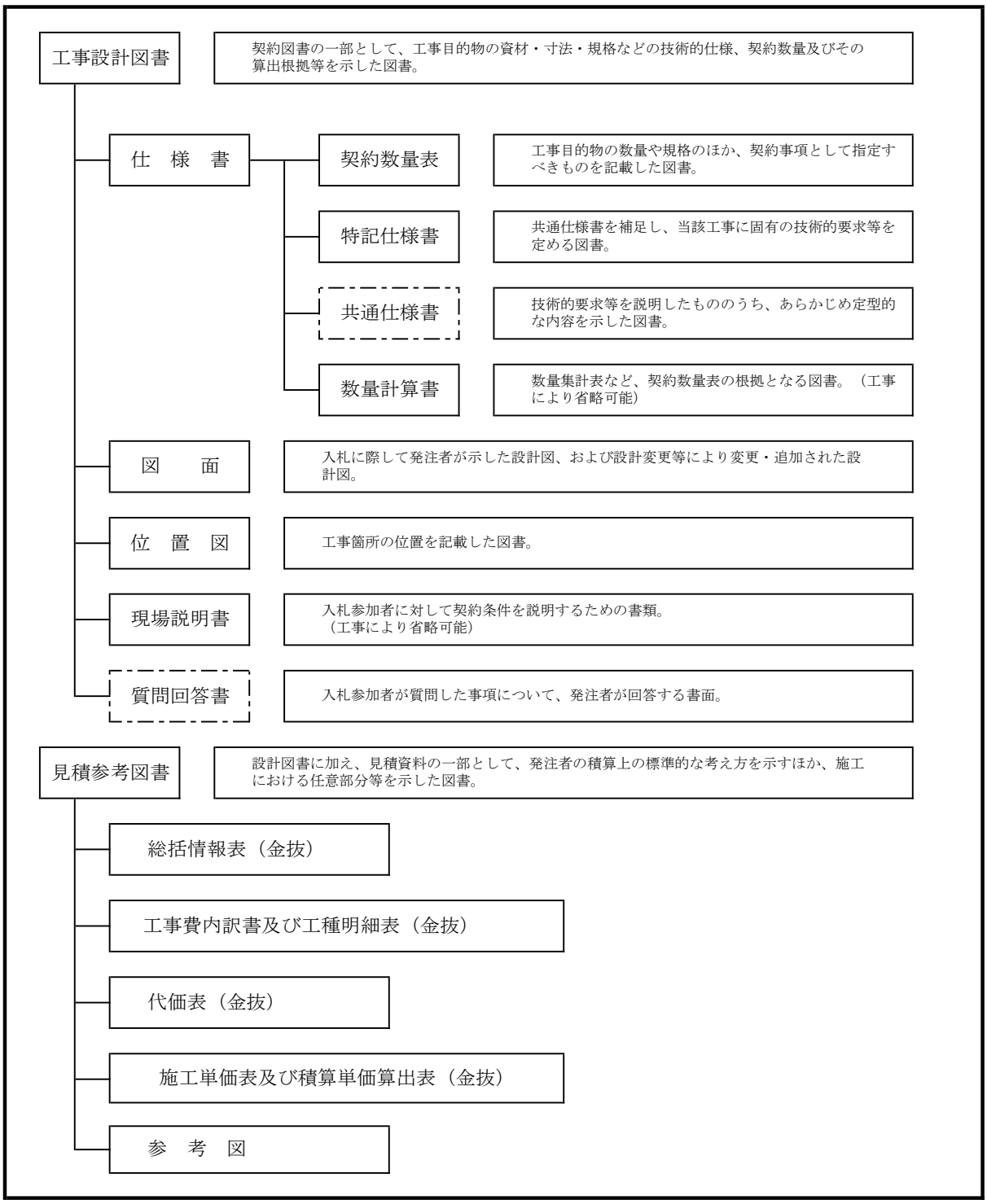

数　量　集　計　表

	種　別	内　容	単位	計測数量（小数第2位止四捨五入）	数値基準	設計数量	摘　要	頁
令和5年度　鳥羽浄水場　第34号井戸施設撤去工事								
土工								
	掘削工		m3	43 47	1	43		
	埋戻工	流用土	m3	9 31	1	9		
	埋戻工	再生砕石	m3	48 65	1	49		
	埋戻工	砂	m3	8 90	1	9		
	残土処分工		m3	34 16	1	34		
	ｺﾝｸﾘｰﾄ打設	人力 18-12-20N	m3	0 52	0.1	0 5		
	型枠		m2	2 00	1	2		
	Asｶｯﾀｰ	t=50	m	8 70	1	9		
	舗装版撤去工	t=50	m2	11 46	1	11		
	As処分		m3	0 57	0.1	0 6		
	仮復旧工	t=50	m2	1 26	1	1		
	路盤工	粒調砕石　　t=100	m2	1 26	1	1		

数　量　集　計　表

	種　別	内　容	単位	計測数量（小数第2位止四捨五入）	数値基準	設計数量	摘　要	頁
令和5年度　鳥羽浄水場　第34号井戸施設撤去工事								
土工	舗装復旧工	不陸整正共 t=50	m2	10 20	1	10		
	防音シート工	H=1.8m L=15m程度	式	1	1	1		
	フェンスバリケード	H=1.8m	m	11	1	11		
	誘導ﾌﾞﾛｯｸ撤去・再設置工	砂基礎共	枚	5	1	5		
撤去・処分工								
	構造物取壊し工	ｺﾝｸﾘｰﾄ	m3	14 02	1	14		
	ｺﾝｸﾘｰﾄ処分	運搬とも	m3	14 02	1	14		
	電柱撤去・処分		本	1	1	1		
	引込開閉器盤撤去・処分	配線,配管類共	面	1	1	1		
	現場制御盤撤去・処分	配線,配管類, 接地極共	面	1	1	1		
	井戸用ｹｰﾌﾞﾙ類撤去・処分	ﾌﾟﾙBox共	m	100 0	1	100		
	FRP製井戸ピット蓋撤去・処分	付属金物類共	基	1	1	1		
	足掛け金物撤去・処分		個	3	1	3		
	ﾈｯﾄﾌｪﾝｽ撤去・処分	H=1800 扉共	m	21 20	0.1	21 2		

数　量　集　計　表

	種　別	内　容	単位	計測数量（小数第2位止四捨五入）	数値基準	設計数量	摘　要	頁
令和5年度　鳥羽浄水場　第34号井戸施設撤去工事								
撤去・処分工	導水管撤去・処分工	ダクタイル鋳鉄管 φ150他	m	8.25	0.1	8.3		
	管切断工	φ150	口	5	1	5		
	仕切弁撤去・処分工	φ150	基	1	1	1		
	仕切弁Box撤去・処分工	H=1040	箇所	1	1	1		
	DK帽設置工	材工共	箇所	1	1	1		
	HIVPφ50撤去・処分工		m	4.60	0.1	4.6		
	φ50ｽﾘｰｽﾊﾞﾙﾌﾞ撤去・処分工	Box共	箇所	1	1	1		
	SUSφ50撤去・処分工		m	1.00	1	1		
	無収縮ﾓﾙﾀﾙ充填工		式	1	1	1		
	源井ｹｰｼﾝｸﾞ撤去・処分工	φ350，φ250	m	1.90	0.1	1.9		
	ｹｰｼﾝｸﾞｶﾞｽ切断工	φ350，φ250	口	3	1	3		
	鋼製鋼矢板	H=2.0m　　両側	m	5.64	0.1	5.6		
	交通整理人		人	30	1	30		

鳥羽浄水場第３４号井戸施設撤去工事

＜単独＞

名　称	部　位	計	算	式	か　所	計	合　計
【土工】							
掘削工	GL以下	11.09	3.60			39.92	
	井戸ﾋﾟｯﾄ	▲ 2.10	1.60	1.35		▲ 4.54	
		▲ 2.30	1.80	0.15		▲ 0.62	
	盤基礎	▲ 1.30	1.00	0.35		▲ 0.46	
	ｹｰｼﾝｸﾞ	▲φ356		1.60		▲ 0.16	
	Co床	▲ 6.80	3.60	0.10		▲ 2.45	
	管路	▲φ169		6.40		▲ 0.14	
		▲φ50		4.36		▲ 0.01	
		0.70	0.97	3.56		2.41	
		0.70	1.32	2.84		2.62	
	擁壁部	11.50	0.50	1.20		6.90	
							43.47
							(m3)
埋戻工（流用土）	擁壁部					6.90	
	管路					2.41	9.31
							(m3)
埋戻工（再生砕石）	源井内	10.38	3.60			37.37	
	擁壁部	0.51	17.60			8.98	
	管路	0.70	1.22	2.34		2.00	
		0.70	0.85	0.50		0.30	48.65
							(m3)
埋戻工（砂）	ｹｰｼﾝｸﾞ内	φ250	177.30			8.70	
	管路	0.70	0.57	0.50		0.20	8.90
							(m3)
残土処分		43.47 － 9.31				34.16	(m3)

名　称	部　位	計	算	式	か　所	計	合　計
Asｶｯﾀｰ	φ150	1.80			2	3.60	
	舗装	2.55			2	5.10	8.70
							(m)
舗装版撤去	φ150	1.80	0.70			1.26	
	舗装	2.55	4.00			10.20	11.46
							(㎡)
As処分		11.46	0.05			0.57	(m3)
仮復旧工	φ150	1.80	0.70			1.26	(㎡)
路盤工（粒調砕石）							
舗装復旧工		2.55	4.00			10.20	(㎡)
不陸整正工共							
防音シート工						1.00	(式)
H=1.8m L=15m程度						27.00	(㎡)
ﾌｪﾝｽﾊﾞﾘｹｰﾄﾞ	H=1.8m					11.00	(m)
ｺﾝｸﾘｰﾄ打設 18-12-20N		φ250	0.50			0.02	
		1.00	1.00	0.50		0.50	0.52
							(m3)
型枠		1.00	0.50		4	2.00	(㎡)
誘導ﾌﾞﾛｯｸ撤去再設置工						5.00	(枚)
砂基礎共 t=30							
側部ﾓﾙﾀﾙ充填		0.03	1.50	0.06	2	0.005	(m3)
型枠		0.06	1.50		2	0.180	(㎡)

鳥羽浄水場第３４号井戸施設撤去工事

＜単独＞

名　　称	部　位	計	算	式	か　所	計	合　計
【撤去・処分工】							
構造物取壊し工	擁壁	0.51	17.60			8.98	
Co部	Co床	20.99	0.10			2.10	
運搬・処分共	盤基礎	1.30	1.00	0.60		0.78	
		▲ 0.90	0.50	0.40		▲ 0.18	
	井戸ﾋﾟｯﾄ	2.10	1.60	1.55		5.21	
		2.30	1.80	0.15		0.62	
		▲ 2.66	1.30			▲ 3.46	
	ｹｰｼﾝｸﾞ	▲φ356	0.35			▲ 0.03	
							14.02
							(m3)
電柱撤去・処分						1.00	(本)
		φ250	6.00			0.29	(m3)
引込開閉器盤撤去・処分						1.00	(面)
配線,配管類共							
現場制御盤撤去・処分						1.00	(面)
配線,配管類, 接地極共							
井戸用ｹｰﾌﾞﾙ類撤去・処分						100.00	(m)
ﾌﾟﾙBox共							
FRP製井戸ピット蓋撤去・処分						1.00	(基)
ﾈｯﾄﾌｪﾝｽ撤去・処分　H=1800　扉共						21.20	(m)
支柱　φ50						13.00	(本)

名　　称	部　位	計	算	式	か　所	計	合　計
導水管撤去工						8.25	(m)
ﾀﾞｸﾀｲﾙ鋳鉄管φ150他							
管切断工　φ150						5.00	(口)
仕切弁撤去工　φ150						1.00	(基)
仕切弁Box撤去・処分工						1.00	(箇所)
H=1040							
DK栓設置工（材工共）						1.00	(箇所)
HIVPφ50撤去工						4.60	(m)
φ50ｽﾘｰｽﾊﾞﾙﾌﾞ撤去工						1.00	(箇所)
Box共							
SUSφ50撤去工						1.00	(m)
足掛け金物撤去						3.00	(個)
無収縮ﾓﾙﾀﾙ充填	φ50	φ50	0.15			0.0003	(m3)
ｹｰｼﾝｸﾞ撤去工						1.90	(m)
φ350, φ250							
ｹｰｼﾝｸﾞガス切断工						3.00	(口)
φ350, φ250							
井戸蓋撤去　□600						1.00	(枚)

修景施設整備工　S＝1／50

平面図

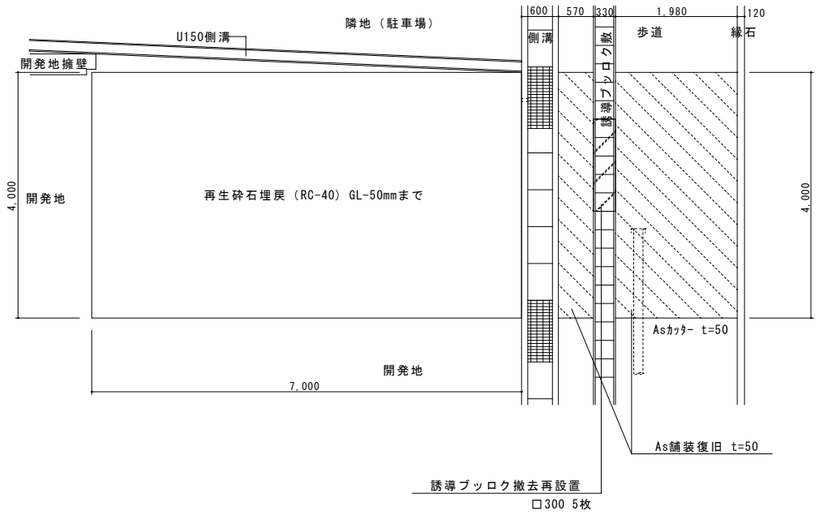

ｹｰｼﾝｸﾞ撤去時 掘削土工参考図　S＝1／50

平面図

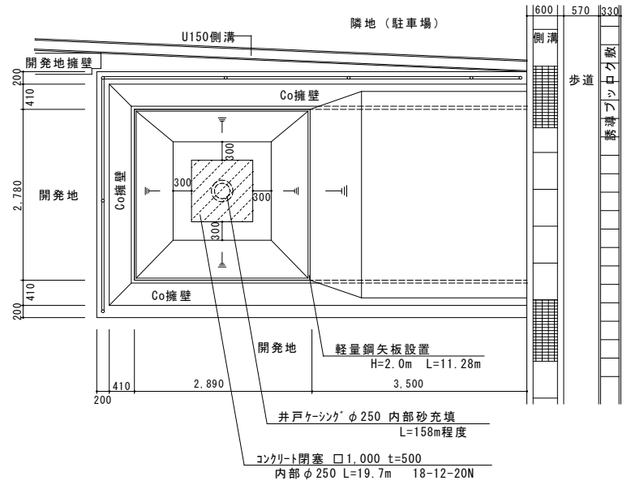

段面図

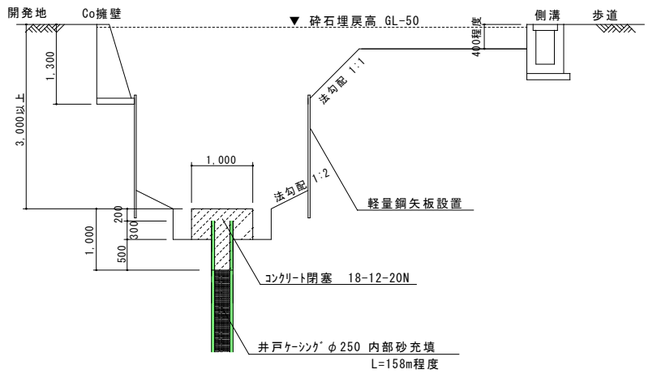

※型枠は、埋殺しでもよいものとする。
※埋戻砕石（RC-40)厚は、H=300mm以上とすること。
　上記条件を満たせば流用土埋戻も可とする（源井敷地内のみ）。

雑詳細図　S＝1／10

舗装復旧図

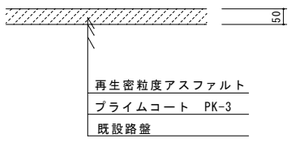

掘削埋戻し断面図　S＝1／25

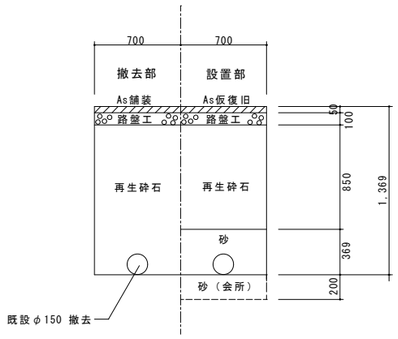

誘導ブロック復旧図

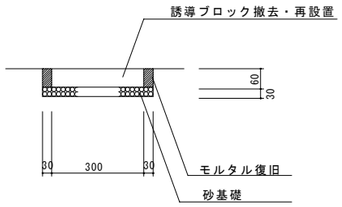

a部詳細図

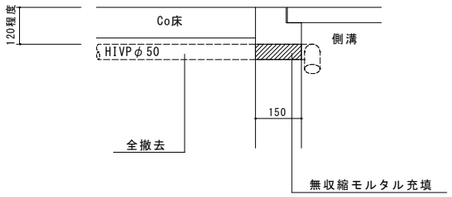

	2023年 5月 1日	令和5年度 鳥羽浄水場第34号井戸施設撤去工事	
記号	西暦　年　月　日	記　事	作図・設計者

基準 規格	レベル基準　ＴＰ 第３角法	用途	
図面名称	修景施設図等	管轄	鳥羽浄水場
		場所	第３４号井戸施設
図面番号	2／	施設	取水施設
		設備	
縮尺	図　示	工種	土　木
明石市水道局　施設図面		原図管理	水　道　局 TEL　078-918-5068

引込装柱　撤去参考図 S=1/25

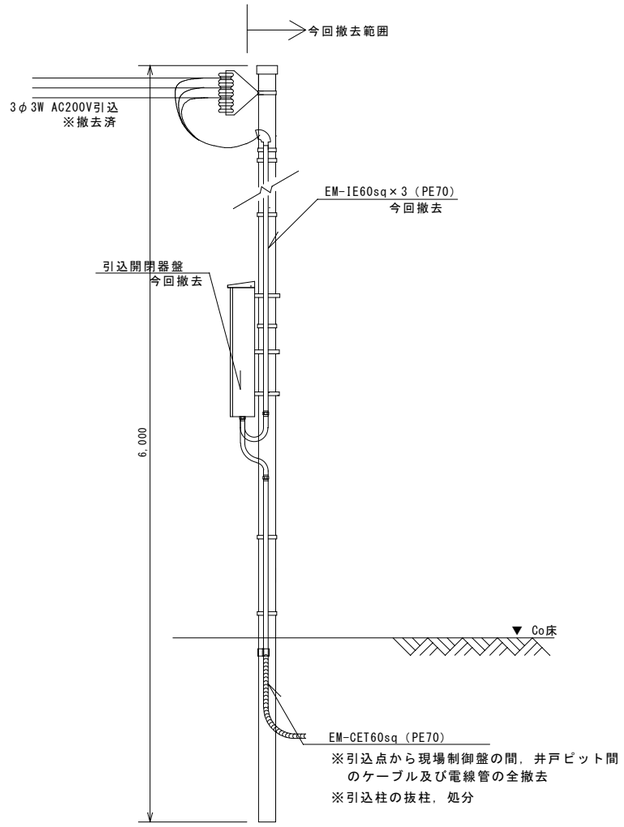

鳥羽浄水場第３４号井戸　撤去平面図 S=1/40

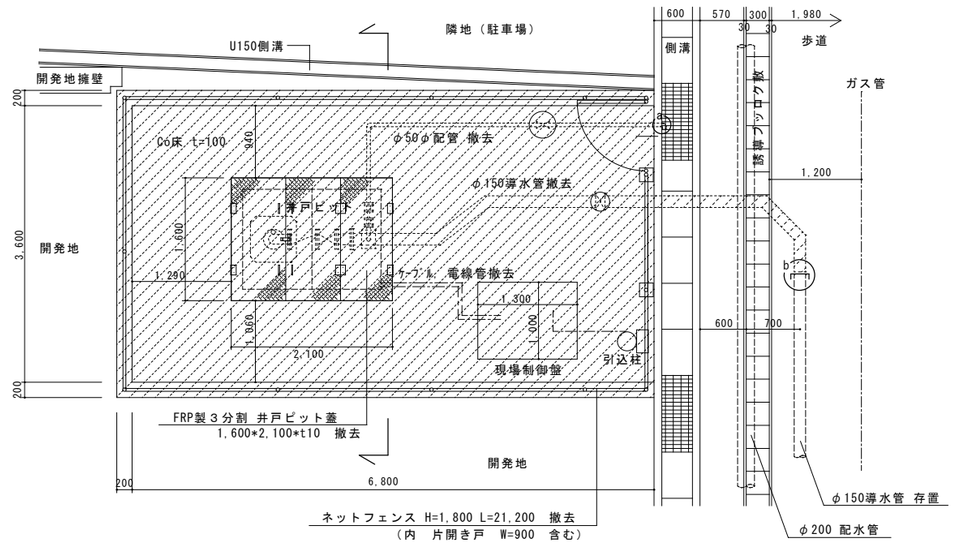

Ａ断面図

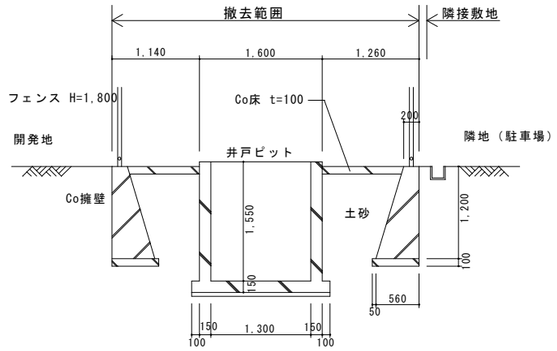

制御盤等　撤去参考図 S=1/25

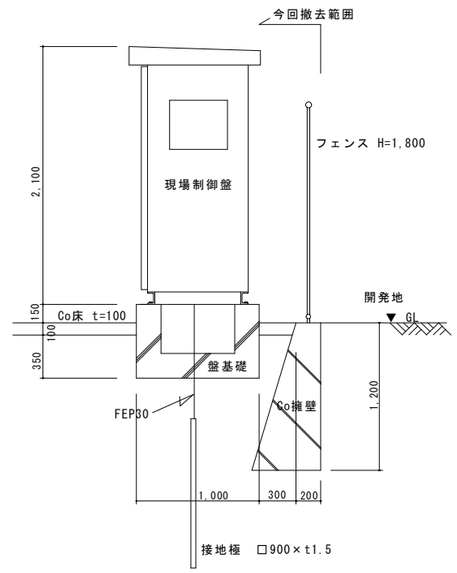

※ケーブル類も含めて、地中埋設物は全撤去

井戸ピット　撤去詳細図 S=1/25

平面図

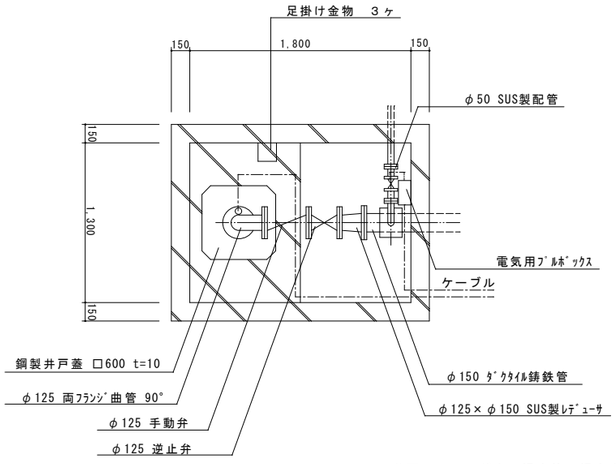

※井戸ケーシング内の揚水管，揚水ポンプは撤去済

断面図

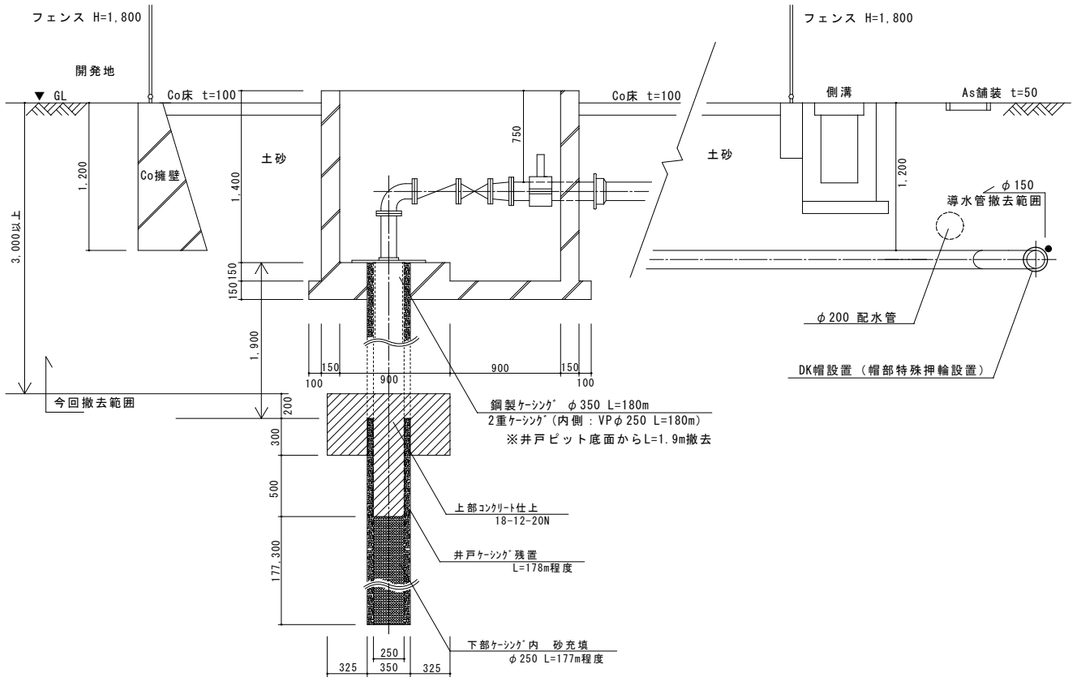

	2023年 5月 1日	令和5年度 鳥羽浄水場第34号井戸施設撤去工事	
記号	西暦 年 月 日	記　事	作図・設計者

基準 規格	レベル基準 ＴＰ 第３角法	用途	
図面名称	撤去平面図・断面図・詳細図	管轄	鳥羽浄水場
		場所	第３４号井戸施設
		施設	取水施設
図面番号	1 /	設備	
縮尺	図　示	工種	土　木
明石市水道局　施設図面		原図管理	水　道　局 TEL 078-918-5068

202111明石市［明石市東部 61図 D-4］

位置図

明石市小久保6丁目付近

縮尺 1 / 2,000　60m

見　積　参　考　図　書

年　度	令和5年度	技術管理者	課長	係長	係長	精算者	設計者	資　産　減　耗　費	
工事番号								設計年月日	令和　年　月　日
着工番号								精算年月日	令和　年　月　日

施工理由			
施工箇所	明石市小久保6丁目6地先	施工方法及び工事期限	(請負)　単価契約 令和　5年　7月 31日まで
工事名称	鳥羽浄水場第34号井戸施設撤去工事	支払い方法	前払金　40%以内 中間前払　20%以内 部分払　なし
工事概要	土工　1式 撤去・処分工　1式		

当初設計金額	円	内消費税相当額	円	当初請負金額	円	内消費税相当額	円
変更設計金額	円	内消費税相当額	円	変更請負金額	円	内消費税相当額	円
増　減	円	増　減	円	増　減	円	増　減	円

総 括 情 報 表

単価適用年月日	0-05.05.01(0)	
	今　　回	前　　回
工種区分 施工地域区分 工事価格丸め	03　構造物工事（浄水場等） 24　市街地 01　万円丸め	

工　事　費　内　訳　書

費目・工種・種別・細目	数　量	単　位	単　価	金　額	備　考
本工事費					
鳥羽F34号井戸施設					
土木工事					
撤去工事					
土工	1	式			工種　第0001号明細表
矢板賃料	1	式			工種　第0002号明細表
撤去・処分工	1	式			工種　第0003号明細表
交通誘導管理工	1	式			工種　第0004号明細表
直接工事費計					

工　事　費　内　訳　書

費目・工種・種別・細目	数　量	単　位	単　価	金　額	備　考
共通仮設費計					
運搬費		式			
仮設材運搬費	1	式			工種　第0005号明細表
共通仮設費率分		式			
純工事費計					
現場管理費		式			
工事原価計					
一般管理費等		式			
スクラップ控除		式			

工　事　費　内　訳　書

費目・工種・種別・細目	数　量	単　位	単　価	金　額	備　考
スクラップ控除	1	式			工種　第0006号明細表
工事価格計					
消費税相当額		式			
総　計					

土工

工 種 明 細 表

工種　第0001号明細表

名　称　・　規　格	数　　量	単　位	単　　価	金　　額	備　　考
掘削積込工	43	m3			施工　第0-0001号内訳表
埋戻工（埋戻し材->流用土）	9	m3			施工　第0-0003号内訳表
埋戻工（埋戻し材->再生切込砕石）	49	m3			施工　第0-0005号内訳表
埋戻工（埋戻し材->砂） 人力 ｹｰｼﾝｸﾞ内等	9	m3			施工　第0-0006号内訳表
残土処分 〔㈱田口建材〕 運搬距離　L=6.3km	34	m3			施工　第0-0008号内訳表
ｺﾝｸﾘｰﾄ打設工 18-12-20N	0.5	m3			施工　第0-0011号内訳表
型枠 一般型枠 小型構造物	2	m2			施工　第0-0012号内訳表
舗装版切断(ｱｽﾌｧﾙﾄ舗装版) As舗装版厚->15cm以下	9	m			施工　第0-0013号内訳表
舗装版取壊し積込工 舗装厚⇒0cm越え　10cm以下	11	m2			施工　第0-0014号内訳表

土工

工 種 明 細 表

工種　第0001号明細表

名　称　・　規　格	数　　量	単　位	単　　価	金　　額	備　　考
残塊処分工(ｱｽﾌｧﾙﾄ) 〔加古川ﾘｻｲｸﾙ(有)〕 運搬距離　L=11.4km	0.6	m3			施工　第0-0016号内訳表
仮復旧工 ［密粒度[再](13)］ 厚 5cm	1	m2			施工　第0-0020号内訳表
路盤工(粒調砕石) 仕上り厚10cm	1	m2			施工　第0-0023号内訳表
不陸整正工(粒調砕石) 施工幅：1.8m 未満、補足材厚3cm	10	m2			施工　第0-0025号内訳表
表層(歩道部) ｔ＝５０mm 密粒度ｱｽｺﾝ[再](13)	10	m2			施工　第0-0026号内訳表
誘導ブロック撤去・再設置工 砂基礎共	5	枚			施工　第0-0027号内訳表
防音シート工 H=1.8m,L=15m程度	1	式			施工　第0-0031号内訳表
ﾌｪﾝｽﾊﾞﾘｹｰﾄﾞ H=1.8m	11	m			
軽量鋼矢板建込引抜工（両側分）	5.6	m			施工　第0-0032号内訳表

土工

工 種 明 細 表

工種　第0001号明細表

名　称　・　規　格	数　　量	単　位	単　　価	金　　額	備　　考
土留支保工（設置＋撤去） 切梁種別 水圧式ﾊﾟｲﾌﾟｻﾎﾟｰﾄ	5.6	m			施工　第0-0034号内訳表
合　　計	1	式			

矢板賃料

工 種 明 細 表

工種　第0002号明細表

	名　称　・　規　格	数　　量	単　位	単　　価	金　　額	備　　考
	ｱﾙﾐ矢板支保工賃料（軽量鋼矢板2.0m用）	5.6	m			
	鋼矢板賃料 軽量型(Ⅱ型･Ⅲ型) 供用日(1日～90日)	1.3	t			
	鋼矢板整備費 軽量型(Ⅱ型･Ⅲ型)	1.3	t			
	合　　計	1	式			

撤去・処分工

工 種 明 細 表

工種　第0003号明細表

名　称　・　規　格	数　　量	単　位	単　　価	金　　額	備　　考
構造物取壊し工 ｺﾝｸﾘｰﾄ構造物 機械+人力併用	14	m3			施工　第0-0035号内訳表
残塊処分工(ｺﾝｸﾘｰﾄ) 〔田口建材㈱〕 運搬距離　L=6.3km	14	m3			施工　第0-0038号内訳表
電柱撤去・処分	1	本			施工　第0-0042号内訳表
引込開閉器盤撤去 配線,配管類共	1	面			施工　第0-0046号内訳表
現場制御盤撤去 配線,配管類共	1	面			施工　第0-0048号内訳表
井戸用ｹｰﾌﾞﾙ類撤去 配管,ﾌﾟﾙBox共	100	m			施工　第0-0049号内訳表
FRP製井戸ﾋﾟｯﾄ蓋撤去	1	基			施工　第0-0050号内訳表
足掛金物撤去	3	箇所			施工　第0-0051号内訳表
ﾈｯﾄﾌｪﾝｽ撤去 H=1,800 片開扉共	21.2	m			施工　第0-0053号内訳表

撤去・処分工

工 種 明 細 表

工種　第0003号明細表

名　称　・　規　格	数　　量	単　位	単　　価	金　　額	備　　考
導水管撤去 呼び径　150mm他 鋼製井戸蓋共	8.3	m			施工　第0-0055号内訳表
鋳鉄管(既設管)撤去切断工(ｴﾝｼﾞﾝｶｯﾀｰ) ﾀﾞｸﾀｲﾙ鋳鉄管　呼び径150mm	5	口			施工　第0-0057号内訳表
円形1号ﾎﾞｯｸｽ撤去工(H=1040) 鉄蓋設置撤去含む	1	箇所			施工　第0-0058号内訳表
鋳鉄製仕切弁(機械力)撤去 縦型仕切弁　呼び径　150mm	1	基			施工　第0-0064号内訳表
DK 帽　φ150　設置工 接合材含む 内面ｴﾎﾟｷｼ粉体塗装	1	箇所			施工　第0-0065号内訳表
HIVP管 撤去 呼び径　50mm	4.6	m			施工　第0-0067号内訳表
φ50ｽﾘｰｽﾊﾞﾙﾌﾞ撤去 Box共	1	箇所			施工　第0-0068号内訳表
SUS管撤去 呼び径　　50mm	1.0	m			施工　第0-0071号内訳表
無収縮ﾓﾙﾀﾙ充填	1	式			施工　第0-0072号内訳表

撤去・処分工

工 種 明 細 表

工種　第0003号明細表

名称・規格	数量	単位	単価	金額	備考
井戸ｹｰｼﾝｸﾞ撤去 φ350，φ250	1.9	m			施工　第0-0073号内訳表
ｹｰｼﾝｸﾞｶﾞｽ切断工 φ350，φ250	3	口			施工　第0-0076号内訳表
現場発生品・支給品運搬 ｽｸﾗｯﾌﾟ処分	1	回			施工　第0-0078号内訳表
現場発生品・支給品運搬 廃ﾌﾟﾗｽﾁｯｸ処分	1	回			施工　第0-0079号内訳表
処分費（廃ﾌﾟﾗｽﾁｯｸ類）	0.3	t			
合　　計	1	式			

交通誘導管理工

工 種 明 細 表

工種　第0004号明細表

名　称　・　規　格	数　　量	単　位	単　　価	金　　額	備　　考
交通誘導警備員 B	30	人日			施工　第0-0080号内訳表
合　　計	1	式			

仮設材運搬費

工 種 明 細 表

工種　第0005号明細表

名　称　・　規　格	数　　量	単　位	単　　価	金　　額	備　　考
仮設材等の運搬 製品長->12m以内	1.3	t			施工　第0-0081号内訳表
仮設材等の積込み・取卸し 〔積込み取卸し(往復分)〕	1.3	t			施工　第0-0082号内訳表
合　　計	1	式			

スクラップ控除

工 種 明 細 表

工種　第0006号明細表

名　称　・　規　格	数　　量	単　位	単　　価	金　　額	備　　考
鉄屑 故銑 B	1.0	t			
合　　計	1	式			

施工単価表

施工　第0-0001号内訳表　　頁0-0015/0087

掘削積込工

［規格１］　［規格２］　［ 摘要 ］　100　m3　当り

名　称　・　規　格	数　量	単　位	単　価	金　額	備　考
土木一般世話役		人			
普通作業員		人			
ﾊﾞｯｸﾎｳ運転		時間			
合　計	100	m3			
単　位　当　り	1	m3			
A　ﾊﾞｯｸﾎｳ規格		=3	ﾊﾞｯｸﾎｳ 山積0.28m3(平積0.2m3)		

施工単価表

施工　第0-0003号内訳表　　頁0-0016/0087

埋戻工（埋戻し材->流用土）

［規格１］　［規格２］　［ 摘要 ］　100　m3　当り

名　称　・　規　格	数　量	単　位	単　価	金　額	備　考
土木一般世話役		人			
普通作業員		人			
流用土		m3			
ﾊﾞｯｸﾎｳ運転		時間			
ﾀﾝﾊﾟ運転（賃料）		日			
合　計	100	m3			
単　位　当　り	1	m3			
A　埋戻し材の種類 B　ﾊﾞｯｸﾎｳ規格		=2 =3	流用土 ﾊﾞｯｸﾎｳ 山積0.28m3(平積0.2m3)		

施工単価表

施工　第0-0005号内訳表　　頁0-0017/0087

埋戻工（埋戻し材->再生切込砕石）

［規格１］　［規格２］　［ 摘要 ］　100　m3　当り

名　称　・　規　格	数　量	単　位	単　価	金　額	備　考
土木一般世話役		人			
普通作業員		人			
再生切込砕石 （0～30mm･0～40mm）		m3			
ﾊﾞｯｸﾎｳ運転		時間			
ﾀﾝﾊﾟ運転（賃料）		日			
合　計	100	m3			
単　位　当　り	1	m3			
A　埋戻し材の種類 B　ﾊﾞｯｸﾎｳ規格		=5 =3	再生切込砕石 ﾊﾞｯｸﾎｳ 山積0.28m3(平積0.2m3)		

施工単価表

施工　第0-0006号内訳表　　頁0-0018/0087

埋戻工（埋戻し材->砂）

［規格１］人力　　［規格２］ｹｰｼﾝｸﾞ内等　　［ 摘要 ］　100　m3　当り

名　称　・　規　格	数　量	単　位	単　価	金　額	備　考
埋戻し 現場制約あり 土砂 締固め無し	100	m3			施工　第0-0007号内訳表
砂 洗砂		m3			
合　計	100	m3			
単　位　当　り	1	m3			

埋戻し

積算単価算出表

施工　第0-0007号内訳表

［規格１］現場制約あり 土砂　　［規格２］締固め無し　　［ 摘要 ］　　1　　m3　　当り

標準単価	代表機労材規格			構成比	基準単価	積算規格		単　価	補　正 構成比	備　考
	K									
	R1		普通作業員				普通作業員			
	R									
	Z									
							計			
	積算単価　＝									
	A	施工方法	=6	現場制約あり						
	B	土質	=1	土砂						
	C	締固めの有無	=2	無し						

施工単価表

施工　第0-0008号内訳表　　頁0-0020/0087

残土処分

［規格１］〔㈱田口建材〕　［規格２］運搬距離　L=6.3km　［ 摘要 ］　1　m3　当り

名　称　・　規　格	数　量	単　位	単　価	金　額	備　考
土砂等運搬 土質->土砂(岩塊･玉石混り土含む)	1	m3			施工　第0-0009号内訳表
処分費 土 砂	1	式			施工　第0-0010号内訳表
単　位　当　り	1	m3			

土砂等運搬

積算単価算出表

施工　第0-0009号内訳表

［規格１］土質->土砂(岩塊･玉石混り土含む)　［規格２］　［ 摘要 ］　1　m3　当り

標準単価		代表機労材規格	構成比	基準単価	積算規格	単　価	補　正 構成比	備　考
	K1	ﾀﾞﾝﾌﾟﾄﾗｯｸ[ｵﾝﾛｰﾄﾞ･ﾃﾞｨｰｾﾞﾙ] 4t積級(ﾀｲﾔ損耗費及び補修費(良好)含む)			ﾀﾞﾝﾌﾟﾄﾗｯｸ 4t積級[ｵﾝﾛｰﾄﾞ･ﾃﾞｨｰｾﾞﾙ] ﾀｲﾔ損耗費及び補修費(良好)含む			
	K							
	R1	運転手(一般)			運転手(一般)			
	R							
	Z1	軽油 1.2号 ﾊﾟﾄﾛｰﾙ給油			軽油			
	Z							
					計			
	積算単価　＝							
	A	土砂等発生現場　=2	小規模					
	B	積込機種･規格　=5	ﾊﾞｯｸﾎｳ山積0.28m3(平積0.2m3)					
	C	土質　=1	土砂(岩塊･玉石混り土含む)					
	D	DID区間の有無　=2	有り					
	E	運搬距離　=16	7.0km以下					

施工単価表

施工　第0-0010号内訳表　　頁0-0022/0087

処分費

［規格１］土 砂　　［規格２］　　［ 摘要 ］　　1　式　当り

名　称　・　規　格	数　量	単　位	単　価	金　額	備　考
投棄料	1.00	式			1 処分費
単　位　当　り	1	式			
A　種 類 B　処分量(m3又はt) C　★★投棄料(円/t)		=1 =1 =	土砂 処分量(m3又はt) ★★投棄料(円/t)		

積算単価算出表

施工　第0-0011号内訳表　　頁0-0023/0087

ｺﾝｸﾘｰﾄ打設工

［規格１］18-12-20N　　［規格２］　　［ 摘要 ］　　1　　m3　当り

標準単価	代表機労材規格			構成比	基準単価	積算規格		単　価	補　正 構成比	備　考
	K									
	R1		普通作業員				普通作業員			
	R2		土木一般世話役				土木一般世話役			
	R3		特殊作業員				特殊作業員			
	R									
	Z1		生ｺﾝｸﾘｰﾄ 高炉24-12-25(20) W/C=55%				生ｺﾝｸﾘｰﾄ 18-12-20N			
	Z									
							計			
	積算単価　＝									
	A	構造物種別	=2	小型構造物						
	B	打設工法	=4	人力打設						
	C	ｺﾝｸﾘｰﾄ規格	=27	ｺﾝｸﾘｰﾄ(各種)						
	E	養生工の種類	=2	一般養生						
	G	現場内小運搬の有無	=1	有り						
	I	ｺﾝｸﾘｰﾄ(各種)(円/m3)の単価コード	=1	ｺﾝｸﾘｰﾄ(各種)(円/m3)の単価コード						

型枠

積算単価算出表

施工　第0-0012号内訳表

［規格１］一般型枠　　［規格２］小型構造物　　［ 摘要 ］　　1　　m2　当り

標準単価	代表機労材規格			構成比	基準単価	積算規格		単　価	補　正 構成比	備　考
	K									
	R1		型わく工				型わく工			
	R2		普通作業員				普通作業員			
	R3		土木一般世話役				土木一般世話役			
	R									
	Z									
							計			
	積算単価　＝									
	A	型枠の種類	=1	一般型枠						
	B	構造物の種類	=2	小型構造物						

舗装版切断(ｱｽﾌｧﾙﾄ舗装版)

積算単価算出表

施工　第0-0013号内訳表

［規格１］ As舗装版厚->15cm以下　　［規格２］　　［ 摘要 ］　　1　m　当り

標準単価			代表機労材規格	構成比	基準単価		積算規格	単　価	補　正 構成比	備　考
	K1		ｺﾝｸﾘｰﾄｶｯﾀ 切削深20cm級 [ﾊﾞｷｭｰﾑ式･湿式]				ｺﾝｸﾘｰﾄｶｯﾀ [ﾊﾞｷｭｰﾑ式･湿式] 20cm級			
	K									
	R1		特殊作業員				特殊作業員			
	R2		土木一般世話役				土木一般世話役			
	R3		普通作業員				普通作業員			
	R									
	Z1		ｺﾝｸﾘｰﾄｶｯﾀ(ﾌﾞﾚｰﾄﾞ) 径22ｲﾝﾁ				舗道版切断 ｶｯﾀｰﾌﾞﾚｰﾄﾞ 径22ｲﾝﾁ			
	Z2		ｶﾞｿﾘﾝ ﾚｷﾞｭﾗｰ ｽﾀﾝﾄﾞ				ﾚｷﾞｭﾗｰｶﾞｿﾘﾝ			
	Z									
							計			
	積算単価　＝									
	A B	舗装版種別 ｱｽﾌｧﾙﾄ舗装版厚	=1 =1	ｱｽﾌｧﾙﾄ舗装版 15cm以下						

施工単価表

施工　第0-0014号内訳表　　頁0-0026/0087

舗装版取壊し積込工

［規格１］舗装厚⇒0cm越え　10cm以下　　［規格２］　　［ 摘要 ］　　100　m2　当り

名　称　・　規　格	数　量	単　位	単　価	金　額	備　考
土木一般世話役		人			
普通作業員		人			
小型ﾊﾞｯｸﾎｳ運転		日			
合　計	100	m2			
単　位　当　り	1	m2			
A　ﾊﾞｯｸﾎｳ規格 B　舗装厚		=2 =1	山積0.13m3 舗装厚⇒0cm越え　10cm以下		

施工単価表

施工　第0-0016号内訳表

残塊処分工(ｱｽﾌｧﾙﾄ)

［規格１］〔加古川ﾘｻｲｸﾙ(有)〕　［規格２］運搬距離　L=11.4km　［ 摘要 ］　1　m3　当り

名　称　・　規　格	数　量	単　位	単　価	金　額	備　考
運搬 処理対象->As塊・Co塊（無筋）	1	m3			施工　第0-0017号内訳表
処分費 〔加古川ﾘｻｲｸﾙ(有)〕	1	式			施工　第0-0019号内訳表
単　位　当　り	1	m3			

施工単価表

施工　第0-0017号内訳表　　頁0-0028/0087

運搬

［規格１］処理対象->As塊・Co塊（無筋）　［規格２］　［ 摘要 ］　10　m3　当り

名　称　・　規　格	数　量	単　位	単　価	金　額	備　考
ﾀﾞﾝﾌﾟﾄﾗｯｸ運転 路面：良好		日			
合　計	10	m3			
単　位　当　り	1	m3			
A　ダンプトラック規格 B　積込機械・規格 C　土質区分		=1 =2 =2	ﾀﾞﾝﾌﾟﾄﾗｯｸ2t積 ﾊﾞｯｸﾎｳ 山積0.13m3 As塊・Co塊（無筋）	（平積0.10m3）	
D　運搬距離(km) E　DID区間 F　路面状態		=11.8 =2 =1	運搬距離(km) DID有 路面：良好		

施工単価表

施工　第0-0019号内訳表　　頁0-0029/0087

処分費

［規格１］〔加古川ﾘｻｲｸﾙ(有)〕　［規格２］　［ 摘要 ］　1　式　当り

名　称　・　規　格	数　量	単　位	単　価	金　額	備　考
投棄料	1.00	式			1 処分費
単　位　当　り	1	式			
A　種 類 B　処分量(m3又はt) C　★★投棄料(円/t)		=2 =1 =	Ａｓ殻 処分量(m3又はt) ★★投棄料(円/t)		

施工単価表

施工　第0-0020号内訳表　　頁0-0030/0087

仮復旧工 ［密粒度[再](13)］

［規格１］厚 5cm　　［規格２］　　［ 摘要 ］　　100　m2　当り

名称・規格	数量	単位	単価	金額	備考
土木一般世話役		人			1
特殊作業員		人			1
普通作業員		人			1
再生密粒度ｱｽｺﾝ TOP13		t			
振動ﾛｰﾗ運転		日			1
振動ｺﾝﾊﾟｸﾀ運転		日			1
諸雑費		%			#01
合計	100	m2			
単位当り	1	m2			

施工単価表

施工　第0-0023号内訳表　　頁0-0031/0087

路盤工(粒調砕石)

[規格１]仕上り厚10cm　　[規格２]　　[摘要]　　100　m2　当り

名　称　・　規　格	数　量	単　位	単　価	金　額	備　考
普通作業員		人			
粒調砕石 (0～25mm･0～30mm･0～40mm)		m3			
ﾀﾝﾊﾟ運転（賃料）		日			
合　計	100	m2			
単　位　当　り	1	m2			
A　路盤工種別 B　施工幅 C　路盤材の種類		=1 =1 =2	上層路盤 施工幅：1.8m 未満 粒調砕石		
D　仕上り厚		=6	10cm		

施工単価表

施工　第0-0025号内訳表　　頁0-0032/0087

不陸整正工(粒調砕石)

[規格１]施工幅：1.8m 未満、補足材厚3cm　　[規格２]　　[摘要]　　100　m2　当り

名　称　・　規　格	数　量	単　位	単　価	金　額	備　考
普通作業員		人			
粒調砕石 (0～25mm･0～30mm･0～40mm)		m3			
ﾀﾝﾊﾟ運転（賃料）		日			
合　計	100	m2			
単　位　当　り	1	m2			
A　施工幅 B　補足材の種類 C　補足材厚		=1 =2 =3	施工幅：1.8m 未満 粒調砕石 3cm		

表層(歩道部)

積算単価算出表

施工　第0-0026号内訳表

[規格１]　t＝５０mm　　[規格２] 密粒度ｱｽｺﾝ[再](13)　　[摘要]　　1　　m2　当り

標準単価			代表機労材規格	構成比	基準単価		積算規格	単　価	補　正 構成比	備　考
	K1		振動ﾛｰﾗ(舗装用) 質量0.5～0.6t [ﾊﾝﾄﾞｶﾞｲﾄﾞ式]				振動ﾛｰﾗ(舗装用) [ﾊﾝﾄﾞｶﾞｲﾄﾞ式] 0.5～0.6t			
	K2		振動ｺﾝﾊﾟｸﾀ 質量40～60kg [前進型]				振動ｺﾝﾊﾟｸﾀ [前進型] 40～60kg			
	K									
	R1		特殊作業員				特殊作業員			
	R2		普通作業員				普通作業員			
	R3		土木一般世話役				土木一般世話役			
	R									
	Z1		再生密粒度ｱｽｺﾝ TOP13　t=40mm				再生密粒度ｱｽｺﾝ TOP13			
	Z2		ｱｽﾌｧﾙﾄ乳剤 PK-3 ﾌﾟﾗｲﾑｺｰﾄ用				ｱｽﾌｧﾙﾄ乳剤 PK-3(ﾌﾟﾗｲﾑｺｰﾄ用)			
	Z3		ｶﾞｿﾘﾝ ﾚｷﾞｭﾗｰ ｽﾀﾝﾄﾞ				ﾚｷﾞｭﾗｰｶﾞｿﾘﾝ			
	Z4		軽油 1.2号 ﾊﾟﾄﾛｰﾙ給油				軽油			
	Z									
							計			
	積算単価　＝									
	A	平均幅員	=1	1.4m未満(1層当り平均厚50mm以下)						
	B	1層当り平均仕上り厚(mm)	=50	1層当り平均仕上り厚(mm)						
	C	材料	=6	密粒度ｱｽｺﾝ[再](13)						

表層(歩道部)

積算単価算出表

施工　第0-0026号内訳表

［規格１］ ｔ＝５０㎜　　［規格２］ 密粒度ｱｽｺﾝ［再］(13)　　［ 摘要 ］　　1　　m2　当り

標準単価		代表機労材規格		構成比	基準単価	積算規格		単　価	補　正 構成比	備　考
	D	夜間割増の有無	=1	無し						
	E	瀝青材料種類	=2	ﾌﾟﾗｲﾑｺｰﾄ PK-3						

施工単価表

施工　第0-0027号内訳表

誘導ブロック撤去・再設置工

［規格１］砂基礎共　［規格２］　［ 摘要 ］　10　枚　当り

名　称　・　規　格	数　量	単　位	単　価	金　額	備　考
特殊ブロック舗装 作業区分->再利用設置	0.9	m2			施工　第0-0028号内訳表
特殊ブロック舗装 作業区分->撤去	0.9	m2			施工　第0-0029号内訳表
型枠 一般型枠 小型構造物	0.36	m2			施工　第0-0012号内訳表
モルタル練 普通 混合比->1:2	0.01	m3			施工　第0-0030号内訳表
合　計	10	枚			
単　位　当　り	1	枚			

特殊ブロック舗装

積算単価算出表

施工　第0-0028号内訳表

［規格１］作業区分->再利用設置　　［規格２］　　［ 摘要 ］　　1　　m2　　当り

標準単価	代表機労材規格			構成比	基準単価	積算規格		単　価	補　正 構成比	備　考
	K									
	R1		普通作業員				普通作業員			
	R2		ﾌﾞﾛｯｸ工				ﾌﾞﾛｯｸ工			
	R3		土木一般世話役				土木一般世話役			
	R4		特殊作業員				特殊作業員			
	R									
	Z									
							計			
	積算単価　＝									
	A	作業区分	=3	再利用設置						

特殊ブロック舗装

積算単価算出表

施工　第0-0029号内訳表

［規格１］作業区分->撤去　　［規格２］　　［ 摘要 ］　　1　　m2　　当り

標準単価	代表機労材規格			構成比	基準単価	積算規格		単　価	補　正 構成比	備　考
	K									
	R1		普通作業員				普通作業員			
	R2		ﾌﾞﾛｯｸ工				ﾌﾞﾛｯｸ工			
	R3		土木一般世話役				土木一般世話役			
	R4		特殊作業員				特殊作業員			
	R									
	Z									
							計			
	積算単価　＝									
	A	作業区分	=2	撤去						

モルタル練

積算単価算出表

施工　第0-0030号内訳表

［規格１］普通 混合比->1:2　　［規格２］　　［ 摘要 ］　　1　　m3　当り

標準単価	代表機労材規格			構成比	基準単価	積算規格		単　価	補　正 構成比	備　考
	K									
	R1		普通作業員				普通作業員			
	R									
	Z1		ｾﾒﾝﾄ 高炉B 25kg袋入				普通ﾎﾟﾙﾄﾗﾝﾄﾞｾﾒﾝﾄ (袋物25kg入り)			
	Z2		砂 細目(洗い)				砂 洗砂			
	Z									
							計			
	積算単価　＝									
	A B C	ｾﾒﾝﾄ種別 砂種類 混合比	=1 =1 =2	普通 洗砂 1:2						

施工単価表

施工　第0-0031号内訳表

防音シート工

［規格１］H=1.8m,L=15m程度　［規格２］　［ 摘要 ］　1　式　当り

名　称　・　規　格	数　量	単　位	単　価	金　額	備　考
防音シート	27	架m2			
単　位　当　り	1	式			

施工単価表

施工　第0-0032号内訳表　　頁0-0040/0087

軽量鋼矢板建込引抜工（両側分）

［規格１］　［規格２］　［ 摘要 ］　100　m　当り

名　称　・　規　格	数　量	単　位	単　価	金　額	備　考
土木一般世話役		人			
特殊作業員		人			
普通作業員		人			
ﾊﾞｯｸﾎｳ運転		時間			
ﾄﾗｯｸｸﾚｰﾝ 油圧伸縮ｼﾞﾌﾞ型 4.9t吊 ｵﾍﾟﾚｰﾀ付き		日			
合　計	100	m			
単　位　当　り	1	m			
A　作業種別 B　掘削深 C　ﾊﾞｯｸﾎｳ規格		=3 =2 =3	建込＋引抜 掘削深 2.0m以下 ﾊﾞｯｸﾎｳ 山積0.28m3(平積0.2m3)		

施工単価表

施工　第0-0034号内訳表　　頁0-0041/0087

土留支保工（設置＋撤去）

［規格１］　［規格２］切梁種別 水圧式ﾊﾟｲﾌﾟｻﾎﾟｰﾄ　［ 摘要 ］　100　m　当り

名　称　・　規　格	数　量	単　位	単　価	金　額	備　考
土木一般世話役		人			
特殊作業員		人			
普通作業員		人			
合　計	100	m			
単　位　当　り	1	m			
A　施工区分 B　切梁種別 C　設置段数		=3 =1 =1	設置＋撤去 切梁種別 水圧式ﾊﾟｲﾌﾟｻﾎﾟｰﾄ 設置段数 1段 2.0m以下		

施工単価表

施工　第0-0035号内訳表

構造物取壊し工

[規格１]ｺﾝｸﾘｰﾄ構造物　[規格２]機械+人力併用　[摘要]　10　m3　当り

名　称　・　規　格	数　量	単　位	単　価	金　額	備　考
構造物とりこわし工 鉄筋構造物	5	m3			施工　第0-0036号内訳表
構造物とりこわし工 無筋構造物	5	m3			施工　第0-0037号内訳表
合　計	10	m3			
単　位　当　り	1	m3			

施工単価表

施工　第0-0036号内訳表　　頁0-0043/0087

構造物とりこわし工

［規格１］鉄筋構造物　　［規格２］　　［ 摘要 ］　　1　m3　当り

名　称　・　規　格	数　量	単　位	単　価	金　額	備　考
構造物とりこわし工（鉄筋）［昼間］ 制約無 機械施工		m3			
単　位　当　り	1	m3			
A　構造物区分 B　時間的制約の有無 C　夜間作業の有無		=2 =1 =1	鉄筋構造物 時間的制約なし 昼間作業		
D　低騒音・低振動対策		=1	必要		

施工単価表

施工　第0-0037号内訳表　　頁0-0044/0087

構造物とりこわし工

［規格１］無筋構造物　　［規格２］　　［ 摘要 ］　　1　m3　当り

名　称　・　規　格	数　量	単　位	単　価	金　額	備　考
構造物とりこわし工（無筋）［昼間］ 制約無 人力施工		m3			
単　位　当　り	1	m3			
A　構造物区分 B　時間的制約の有無 C　夜間作業の有無		=1 =1 =1	無筋構造物 時間的制約なし 昼間作業		

施工単価表

施工　第0-0038号内訳表　　頁0-0045/0087

残塊処分工(ｺﾝｸﾘｰﾄ)

［規格１］〔田口建材㈱〕　［規格２］運搬距離　L=6.3km　［ 摘要 ］　1　m3　当り

名　称　・　規　格	数　量	単　位	単　価	金　額	備　考
運搬 処理対象->Co塊（鉄筋）	1	m3			施工　第0-0039号内訳表
処分費 〔田口建材㈱〕	1	式			施工　第0-0041号内訳表
単　位　当　り	1	m3			

施工単価表

施工　第0-0039号内訳表　　頁0-0046/0087

運搬

［規格１］処理対象->Co塊（鉄筋）　［規格２］　［ 摘要 ］　10　m3　当り

名　称　・　規　格	数　量	単　位	単　価	金　額	備　考
ﾀﾞﾝﾌﾟﾄﾗｯｸ運転 路面：良好		日			
合　計	10	m3			
単　位　当　り	1	m3			
A　ダンプトラック規格 B　積込機械・規格 C　土質区分		=2 =3 =3	ﾀﾞﾝﾌﾟﾄﾗｯｸ4t積 ﾊﾞｯｸﾎｳ 山積0.28m3 Co塊（鉄筋）	(平積0.20m3)	
D　運搬距離(km) E　DID区間 F　路面状態		=6.3 =2 =1	運搬距離(km) DID有 路面：良好		

施工単価表

施工　第0-0041号内訳表　　頁0-0047/0087

処分費

［規格１］〔田口建材㈱〕　［規格２］　［ 摘要 ］　1　式　当り

名　称　・　規　格	数　量	単　位	単　価	金　額	備　考
投棄料	1.00	式			1 処分費
単　位　当　り	1	式			
A　種 類 B　処分量(m3又はt) C　★★投棄料(円/t)		=3 =1 =	Ｃｏ殻(鉄筋) 処分量(m3又はt) ★★投棄料(円/t)		

施工単価表

施工　第0-0042号内訳表

電柱撤去・処分

［規格１］　［規格２］　［ 摘要 ］　1　本　当り

名　称　・　規　格	数　量	単　位	単　価	金　額	備　考
電柱撤去	1	基			施工　第0-0043号内訳表
現場発生品・支給品運搬	1	回			施工　第0-0044号内訳表
処分費 〔田口建材㈱〕	0.29	m3			施工　第0-0045号内訳表
単　位　当　り	1	本			

施工単価表

施工　第0-0043号内訳表　　頁0-0049/0087

電柱撤去

［規格１］　［規格２］　［ 摘要 ］　10　基　当り

名　称　・　規　格	数　量	単　位	単　価	金　額	備　考
電工		人			
普通作業員		人			
ﾄﾗｯｸｸﾚｰﾝ 油圧伸縮ｼﾞﾌﾞ型 4.9t吊 ｵﾍﾟﾚｰﾀ付き		日			
合　計	10	基			
単　位　当　り	1	基			
A　作業区分 B　道路照明灯質量		=1 =1	撤去 質量 350kg以下		

現場発生品・支給品運搬

積算単価算出表

施工　第0-0044号内訳表

［規格１］　［規格２］　［ 摘要 ］　1　回　当り

標準単価	代表機労材規格			構成比	基準単価	積算規格		単　価	補　正 構成比	備　考
	K1		ﾄﾗｯｸ ﾍﾞｰｽﾄﾗｯｸ4～4.5t積 2.9t吊 [ｸﾚｰﾝ装置付]				ﾄﾗｯｸ [ｸﾚｰﾝ装置付] 4～4.5t級 2.9t吊			
	K									
	R1		運転手(特殊)				運転手(特殊)			
	R2		普通作業員				普通作業員			
	R									
	Z1		軽油 1.2号 ﾊﾟﾄﾛｰﾙ給油				軽油			
	Z									
							計			
	積算単価　＝									
	A	ﾄﾗｯｸ機種	=2	ｸﾚｰﾝ装置付4～4.5t積2.9t吊						
	B	片道運搬距離(km)	=2	5.0km以下						
	C	1回当り平均積載質量(t)	=9	2.0t超2.6t以下						

施工単価表

施工　第0-0045号内訳表　　頁0-0051/0087

処分費

［規格１］〔田口建材㈱〕　［規格２］　［ 摘要 ］　1　m3　当り

名　称　・　規　格	数　量	単　位	単　価	金　額	備　考
投棄料	1.00	式			1 処分費
単　位　当　り	1	m3			
A　種 類 B　処分量(m3又はｔ) C　★★投棄料(円/t)		=5 =1 =	Ｃｏ２次製品 処分量(m3又はｔ) ★★投棄料(円/t)		

施工単価表

施工　第0-0046号内訳表　　頁0-0052/0087

引込開閉器盤撤去

［規格１］配線,配管類共　　［規格２］　　［ 摘要 ］　　1　面　当り

名　称　・　規　格	数　量	単　位	単　価	金　額	備　考
電工 開閉器盤		人			1
電工 電線管類等		人			1
諸雑費		%			#01　1
現場発生品・支給品運搬	0.5	回			施工　第0-0047号内訳表
単　位　当　り	1	面			

現場発生品・支給品運搬

積算単価算出表

施工　第0-0047号内訳表

［規格１］　［規格２］　［ 摘要 ］　1　回　当り

標準単価			代表機労材規格	構成比	基準単価		積算規格	単　価	補　正 構成比	備　考
	K1		ﾄﾗｯｸ ﾍﾞｰｽﾄﾗｯｸ4～4.5t積 2.9t吊 [ｸﾚｰﾝ装置付]				ﾄﾗｯｸ [ｸﾚｰﾝ装置付] 4～4.5t級 2.9t吊			
	K									
	R1		運転手(特殊)				運転手(特殊)			
	R2		普通作業員				普通作業員			
	R									
	Z1		軽油 1.2号 ﾊﾟﾄﾛｰﾙ給油				軽油			
	Z									
							計			
	積算単価　＝									
	A	ﾄﾗｯｸ機種	=2	ｸﾚｰﾝ装置付4～4.5t積2.9t吊						
	B	片道運搬距離(km)	=4	14.0km以下						
	C	1回当り平均積載質量(t)	=9	2.0t超2.6t以下						

施工単価表

施工　第0-0048号内訳表　　頁0-0054/0087

現場制御盤撤去

［規格１］配線,配管類共　　［規格２］　　［ 摘要 ］　　1　面　当り

名　称　・　規　格	数　量	単　位	単　価	金　額	備　考
電工 制御盤		人			1
電工 地中電線管類等		人			1
諸雑費		%			#01　1
現場発生品・支給品運搬	0.5	回			施工　第0-0047号内訳表
単　位　当　り	1	面			

施工単価表

施工　第0-0049号内訳表　　頁0-0055/0087

井戸用ｹｰﾌﾞﾙ類撤去

［規格１］配管,ﾌﾟﾙBox共　　［規格２］　　［ 摘要 ］　　100　m　当り

名　称　・　規　格	数　量	単　位	単　価	金　額	備　考
電工		人			1
諸雑費		%			#01　1
合　計	100	m			
単　位　当　り	1	m			

施工単価表

施工　第0-0050号内訳表

FRP製井戸ﾋﾟｯﾄ蓋撤去

［規格１］　［規格２］　［ 摘要 ］　100　基　当り

名　称　・　規　格	数　量	単　位	単　価	金　額	備　考
土木一般世話役		人			
普通作業員		人			
合　計	100	基			
単　位　当　り	1	基			
A　蓋質量区分		=2	80kgを超え120kg以下		

施工単価表

施工　第0-0051号内訳表

足掛金物撤去

［規格１］　［規格２］　［ 摘要 ］　1　箇所　当り

名　称　・　規　格	数　量	単　位	単　価	金　額	備　考
足掛金物切断 呼び径　25mm	2	箇所			施工　第0-0052号内訳表
単　位　当　り	1	箇所			

施工単価表

施工　第0-0052号内訳表　　頁0-0058/0087

足掛金物切断

［規格１］呼び径　25mm　　［規格２］　　［ 摘要 ］　　1　　箇所　　当り

名　称　・　規　格	数　　量	単　位	単　　価	金　　額	備　　考
配管工		人			1
普通作業員		人			1
諸雑費		%			#01
単　位　当　り	1	箇所			
A　呼び径		=3	呼び径　25mm		

施工単価表

施工　第0-0053号内訳表

ﾈｯﾄﾌｪﾝｽ撤去

[規格１]H=1,800　[規格２]片開扉共　[摘要]　1　m　当り

名　称　・　規　格	数　量	単　位	単　価	金　額	備　考
鋼管小口径管切断 呼び径　50㎜	0.613	箇所			施工　第0-0054号内訳表
ﾈｯﾄﾌｪﾝｽ撤去 H=1,800		m			
単　位　当　り	1	m			

施工単価表

施工　第0-0054号内訳表　　頁0-0060/0087

鋼管小口径管切断

［規格１］呼び径　50mm　　［規格２］　　［ 摘要 ］　　1　　箇所　　当り

名　称　・　規　格	数　　量	単　位	単　　価	金　　額	備　　考
配管工		人			1
普通作業員		人			1
諸雑費		%			#01
単　位　当　り	1	箇所			
A　呼び径		=6	呼び径　50mm		

施工単価表

施工　第0-0055号内訳表　　頁0-0061/0087

導水管撤去

［規格１］呼び径　150㎜他　　［規格２］鋼製井戸蓋共　　［ 摘要 ］　　10　m　当り

名　称　・　規　格	数　量	単　位	単　価	金　額	備　考
配管工		人			
普通作業員		人			
ﾄﾗｯｸ(ｸﾚｰﾝ装置付)運転		時間			
合　計	10	m			
単　位　当　り	1	m			
A　作業区分 B　呼び径 C　現場状況		=2 =3 =2	撤去 呼び径　150㎜ 普通（係数　1.2）		

施工単価表

施工　第0-0057号内訳表　　頁0-0062/0087

鋳鉄管(既設管)撤去切断工(ｴﾝｼﾞﾝｶｯﾀｰ)

［規格１］ﾀﾞｸﾀｲﾙ鋳鉄管　呼び径150mm　　［規格２］　　［ 摘要 ］　　1　口　当り

名　称　・　規　格	数　量	単　位	単　価	金　額	備　考
特殊作業員		人			1
普通作業員		人			1
ｴﾝｼﾞﾝｶｯﾀｰ(既設管) ﾀﾞｲﾔﾓﾝﾄﾞﾌﾞﾚｰﾄﾞ φ75～φ500		日			
諸雑費		%			#01
単　位　当　り	1	口			
A　呼び径 B　作業区分 C　管の種類		=4 =2 =2	150mm 既設管 ﾀﾞｸﾀｲﾙ鋳鉄管		
D　ｴﾝｼﾞﾝｶｯﾀｰ種別		=2	ﾀﾞｲﾔﾓﾝﾄﾞﾌﾞﾚｰﾄﾞ		

施工単価表

施工　第0-0058号内訳表　　頁0-0063/0087

円形1号ﾎﾞｯｸｽ撤去工(H=1040)

［規格１］鉄蓋設置撤去含む　　［規格２］　　［ 摘要 ］　　1　箇所　当り

名　称　・　規　格	数　量	単　位	単　価	金　額	備　考
鉄蓋撤去工	1	個			施工　第0-0059号内訳表
ﾚｼﾞﾝｺﾝｸﾘｰﾄ製ﾎﾞｯｸｽ撤去（円形） 円形1号　内径250 上部壁 高さ 150mm	1	個			施工　第0-0060号内訳表
ﾚｼﾞﾝｺﾝｸﾘｰﾄ製ﾎﾞｯｸｽ撤去（円形） 円形1号　内径250 中部壁 高さ 200mm	2	個			施工　第0-0061号内訳表
ﾚｼﾞﾝｺﾝｸﾘｰﾄ製ﾎﾞｯｸｽ撤去（円形） 円形1号　内径250 下部壁 高さ 300mm	1	個			施工　第0-0062号内訳表
ﾚｼﾞﾝｺﾝｸﾘｰﾄ製ﾎﾞｯｸｽ撤去（円形） 円形1号　内径250 底版	1	個			施工　第0-0063号内訳表
単　位　当　り	1	箇所			

施工単価表

施工　第0-0059号内訳表　　頁0-0064/0087

鉄蓋撤去工

［規格１］　［規格２］　［ 摘要 ］　1　個　当り

名　称　・　規　格	数　量	単　位	単　価	金　額	備　考
普通作業員		人			
単　位　当　り	1	個			
A　作業区分 B　鉄蓋種類		=2 =1	撤去 円形1号　内径250		

施工単価表

施工　第0-0060号内訳表　　頁0-0065/0087

ﾚｼﾞﾝｺﾝｸﾘｰﾄ製ﾎﾞｯｸｽ撤去（円形）

［規格１］円形1号　内径250 上部壁 高さ 150mm　　［規格２］　　［ 摘要 ］　　1　個　当り

名　称　・　規　格	数　量	単　位	単　価	金　額	備　考
普通作業員		人			
単　位　当　り	1	個			
A　作業区分		=2	撤去		
B　規格		=1	1号　内径250		
C　調整箇所		=2	上部壁		
D　高さ		=3	高さ 150mm		

施工単価表

施工　第0-0061号内訳表　　頁0-0066/0087

ﾚｼﾞﾝｺﾝｸﾘｰﾄ製ﾎﾞｯｸｽ撤去（円形）

［規格１］円形1号　内径250 中部壁 高さ 200mm　［規格２］　［ 摘要 ］　1　個　当り

名　称　・　規　格	数　量	単　位	単　価	金　額	備　考
普通作業員		人			
単　位　当　り	1	個			
A　作業区分 B　規格 C　調整箇所		=2 =1 =3	撤去 1号　内径250 中部壁		
D　高さ		=4	高さ 200mm		

施工単価表

施工　第0-0062号内訳表

ﾚｼﾞﾝｺﾝｸﾘｰﾄ製ﾎﾞｯｸｽ撤去（円形）

［規格１］円形1号　内径250 下部壁 高さ 300mm　［規格２］　［ 摘要 ］　1　個　当り

名　称　・　規　格	数　量	単　位	単　価	金　額	備　考
普通作業員		人			
単　位　当　り	1	個			
A　作業区分 B　規格 C　調整箇所		=2 =1 =4	撤去 1号　内径250 下部壁		
D　高さ		=5	高さ 300mm		

施工単価表

施工　第0-0063号内訳表

ﾚｼﾞﾝｺﾝｸﾘｰﾄ製ﾎﾞｯｸｽ撤去（円形）

［規格１］円形1号　内径250 底版　［規格２］　［ 摘要 ］　1　個　当り

名　称　・　規　格	数　量	単　位	単　価	金　額	備　考
普通作業員		人			
単　位　当　り	1	個			
A　作業区分 B　規格 C　調整箇所		=2 =1 =5	撤去 1号　内径250 底版		

施工単価表

施工　第0-0064号内訳表　　頁0-0069/0087

鋳鉄製仕切弁(機械力)撤去

［規格１］縦型仕切弁　呼び径　150mm　　［規格２］　　［ 摘要 ］　　1　基　当り

名　称　・　規　格	数　量	単　位	単　価	金　額	備　考
配管工		人			
普通作業員		人			
ﾄﾗｯｸ(ｸﾚｰﾝ装置付)運転		時間			
単　位　当　り	1	基			
A　作業区分 B　仕切弁種別 C　呼び径		=2 =1 =3	撤去 縦型仕切弁 呼び径　150mm		
D　現場状況		=2	普通（係数　1.2）		

施工単価表

施工　第0-0065号内訳表　　頁0-0070/0087

DK 帽 φ150　設置工

[規格１]接合材含む　　[規格２]内面ｴﾎﾟｷｼ粉体塗装　　[摘要]　　1　箇所　当り

名　称　・　規　格	数　量	単　位	単　価	金　額	備　考
DK 帽 φ150 特殊押輪,接合材含む 内面ｴﾎﾟｷｼ粉体塗装	1	個			K 管材費
ﾒｶﾆｶﾙ継手 接合(呼び径　150mm) 継手：K形　特殊押輪補正あり	1	口			施工　第0-0066号内訳表
単　位　当　り	1	箇所			

施工単価表

施工　第0-0066号内訳表　　頁0-0071/0087

ﾒｶﾆｶﾙ継手 接合(呼び径　150mm)

［規格１］継手：K形　特殊押輪補正あり　　［規格２］　　［ 摘要 ］　　1　口　当り

名　称　・　規　格	数　量	単　位	単　価	金　額	備　考
配管工		人			(接合) 12
普通作業員		人			(接合) 12
諸雑費		%			#01 (接合) 2
単　位　当　り	1	口			
A　作業区分 B　継手の種類 C　呼び径		=1 =5 =3	接合 K形 呼び径　150mm		
E　特殊押輪使用による補正の有無 F　★★割増補正(%) G　現場状況		=2 = =2	特殊押輪補正あり ★★割増補正(%) 普通（係数　1.2）		

施工単価表

施工　第0-0067号内訳表　　頁0-0072/0087

HIVP管 撤去

［規格１］呼び径　50mm　　［規格２］　　［ 摘要 ］　　10　m　当り

名　称　・　規　格	数　量	単　位	単　価	金　額	備　考
配管工		人			
普通作業員		人			
合　計	10	m			
単　位　当　り	1	m			
A　作業区分 B　呼び径		=2 =7	撤去 呼び径　50mm		

施工単価表

施工　第0-0068号内訳表　　頁0-0073/0087

φ50ｽﾘｰｽﾊﾞﾙﾌﾞ撤去

［規格１］Box共　　［規格２］　　［ 摘要 ］　　1　　箇所　　当り

名　称　・　規　格	数　　量	単　位	単　　価	金　　額	備　　考
合成樹脂製弁撤去(人力) 呼び径50mm	1	基			施工　第0-0069号内訳表
ﾎﾞｯｸｽ撤去 蓋とも	1	箇所			施工　第0-0070号内訳表
単　位　当　り	1	箇所			

施工単価表

施工　第0-0069号内訳表

合成樹脂製弁撤去(人力) 呼び径50mm

［規格１］　［規格２］　［ 摘要 ］　1　基　当り

名　称　・　規　格	数　量	単　位	単　価	金　額	備　考
配管工		人			
普通作業員		人			
単　位　当　り	1	基			
A　作業区分 B　呼び径		=2 =1	撤去 50mm		

施工単価表

施工　第0-0070号内訳表　　頁0-0075/0087

ﾎﾞｯｸｽ撤去

［規格１］蓋とも　　［規格２］　　［ 摘要 ］　　1　箇所　当り

名　称　・　規　格	数　量	単　位	単　価	金　額	備　考
配管工		人			1
普通作業員		人			1
諸雑費		%			#01
単　位　当　り	1	箇所			
A　作業区分 B　施工内容 C　管種		=2 =2 =3	撤去 筐のみ ＶＰ用		
D　呼び径		=6	呼び径50㎜		

施工単価表

施工　第0-0071号内訳表

SUS管撤去

［規格１］呼び径　50mm　［規格２］　［ 摘要 ］　10　m　当り

名　称　・　規　格	数　量	単　位	単　価	金　額	備　考
配管工		人			
普通作業員		人			
合　計	10	m			
単　位　当　り	1	m			
A　作業区分 B　呼び径		=2 =1	撤去 呼び径　50mm		

施工単価表

施工　第0-0072号内訳表　　頁0-0077/0087

無収縮ﾓﾙﾀﾙ充填

［規格１］　［規格２］　［ 摘要 ］　1　式　当り

名　称　・　規　格	数　量	単　位	単　価	金　額	備　考
無収縮ﾓﾙﾀﾙ		kg			;1875kg/m3*0.0015
普通作業員		人			1
諸雑費		%			#01
単　位　当　り	1	式			

施工単価表

施工　第0-0073号内訳表

井戸ｹｰｼﾝｸﾞ撤去

［規格１］φ350，φ250　［規格２］　［ 摘要 ］　1　m　当り

名　称　・　規　格	数　量	単　位	単　価	金　額	備　考
井戸ｹｰｼﾝｸﾞ撤去 呼び径　350㎜	1	m			施工　第0-0074号内訳表
井戸ｹｰｼﾝｸﾞ撤去 呼び径　250㎜	1	m			施工　第0-0075号内訳表
単　位　当　り	1	m			

施工単価表

施工　第0-0074号内訳表　　頁0-0079/0087

井戸ｹｰｼﾝｸﾞ撤去

［規格１］呼び径　350mm　　［規格２］　　［ 摘要 ］　　10　m　当り

名　称　・　規　格	数　量	単　位	単　価	金　額	備　考
配管工		人			
普通作業員		人			
ﾄﾗｯｸ(ｸﾚｰﾝ装置付)運転		時間			
合　計	10	m			
単　位　当　り	1	m			
A　作業区分 B　呼び径 C　現場状況		=2 =7 =3	撤去 呼び径　350mm 不良（係数　1.5）		

施工単価表

施工　第0-0075号内訳表　　頁0-0080/0087

井戸ｹｰｼﾝｸﾞ撤去

［規格１］呼び径　250mm　　［規格２］　　［ 摘要 ］　　10　m　当り

名　称　・　規　格	数　量	単　位	単　価	金　額	備　考
配管工		人			
普通作業員		人			
ﾄﾗｯｸ(ｸﾚｰﾝ装置付)運転		時間			
合　計	10	m			
単　位　当　り	1	m			
A　作業区分 B　呼び径 C　現場状況		=2 =5 =3	撤去 呼び径　250mm 不良（係数　1.5）		

施工単価表

施工　第0-0076号内訳表

ｹｰｼﾝｸﾞｶﾞｽ切断工

［規格１］φ350, φ250　［規格２］　［ 摘要 ］　1　口　当り

名　称　・　規　格	数　量	単　位	単　価	金　額	備　考
ｶﾞｽ切断(手動) 陸上施工 板厚 2mm以上 10mm未満	1.99	m			施工　第0-0077号内訳表
単　位　当　り	1	口			

施工単価表

施工　第0-0077号内訳表　　頁0-0082/0087

ｶﾞｽ切断(手動)

［規格１］陸上施工 板厚 2mm以上 10mm未満　　［規格２］　　［ 摘要 ］　　1　m　当り

名　称　・　規　格	数　量	単　位	単　価	金　額	備　考
ｶﾞｽ切断(手動) 陸上施工 t=2mm以上10mm未満		m			
単　位　当　り	1	m			
A　施工区分 B　切断区分 C　施工規模区分		=1 =1 =2	ｶﾞｽ切断(手動) 陸上施工 板厚 2mm以上 10mm未満 10m未満		

現場発生品・支給品運搬

積算単価算出表

施工　第0-0078号内訳表

［規格１］ｽｸﾗｯﾌﾟ処分　　［規格２］　　［ 摘要 ］　　1　回　当り

標準単価			代表機労材規格	構成比	基準単価		積算規格	単　価	補　正 構成比	備　考
	K1		ﾄﾗｯｸ ﾍﾞｰｽﾄﾗｯｸ2t積 2.0t吊 [ｸﾚｰﾝ装置付]				ﾄﾗｯｸ [ｸﾚｰﾝ装置付] 2t級 2.0t吊			
	K									
	R1		運転手(特殊)				運転手(特殊)			
	R2		普通作業員				普通作業員			
	R									
	Z1		軽油 1.2号 ﾊﾟﾄﾛｰﾙ給油				軽油			
	Z									
							計			
	積算単価　＝									
	A	ﾄﾗｯｸ機種	=1	ｸﾚｰﾝ装置付2t積2t吊						
	B	片道運搬距離(km)	=3	9.0km以下						
	C	1回当り平均積載質量(t)	=6	0.8t超1.1t以下						

現場発生品・支給品運搬

積算単価算出表

施工　第0-0079号内訳表

［規格１］廃ﾌﾟﾗｽﾁｯｸ処分　［規格２］　［ 摘要 ］　1　回　当り

標準単価			代表機労材規格	構成比	基準単価		積算規格	単　価	補　正 構成比	備　考
	K1		ﾄﾗｯｸ ﾍﾞｰｽﾄﾗｯｸ2t積 2.0t吊 [ｸﾚｰﾝ装置付]				ﾄﾗｯｸ [ｸﾚｰﾝ装置付] 2t級 2.0t吊			
	K									
	R1		運転手(特殊)				運転手(特殊)			
	R2		普通作業員				普通作業員			
	R									
	Z1		軽油 1.2号 ﾊﾟﾄﾛｰﾙ給油				軽油			
	Z									
							計			
	積算単価　＝									
	A	ﾄﾗｯｸ機種	=1	ｸﾚｰﾝ装置付2t積2t吊						
	B	片道運搬距離(km)	=4	14.0km以下						
	C	1回当り平均積載質量(t)	=3	0.2t超0.3t以下						

施工単価表

施工　第0-0080号内訳表　　頁0-0085/0087

交通誘導警備員 B

［規格１］　［規格２］　［ 摘要 ］　1　人日　当り

名　称　・　規　格	数　量	単　位	単　価	金　額	備　考
交通誘導警備員Ｂ		人			
単　位　当　り	1	人日			
A　交通誘導警備員区分 B　労務費調整係数		=2 =1	交通誘導警備員 B 労務費調整係数		

施工単価表

施工　第0-0081号内訳表　　頁0-0086/0087

仮設材等の運搬

［規格１］製品長->12m以内　　［規格２］　　［ 摘要 ］　　1　t　当り

名　称　・　規　格	数　量	単　位	単　価	金　額	備　考
運搬費	1.00	t			
単　位　当　り	1	t			
A　製品長 B　運搬距離　(km) C　深夜早朝割増		=1 =10 =1	製品長->12m以内 運搬距離　(km) 深夜早朝割増　なし		

施工単価表

施工　第0-0082号内訳表　　頁0-0087/0087

仮設材等の積込み・取卸し

［規格１］〔積込み取卸し(往復分)〕　［規格２］　［ 摘要 ］　1　t　当り

名　称　・　規　格	数　量	単　位	単　価	金　額	備　考
積込み･取卸し費 仮設材		t			
単　位　当　り	1	t			
A　作業種別		=4	〔積込み取卸し(往復分)〕		